21 SMA 50-3-5c
21 SMA 50-3-45c

28.10.81 Z.

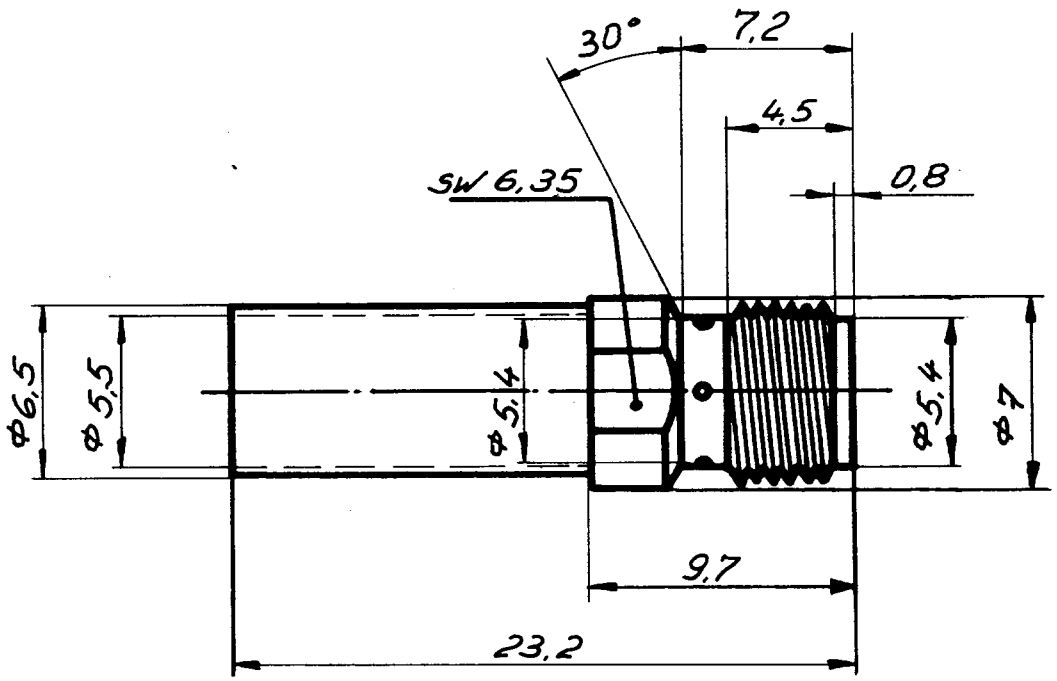

M 3,6:1

HUBER + SUHNER AG
9100 Herisau

4.13.3559a