C 280 208 194 A

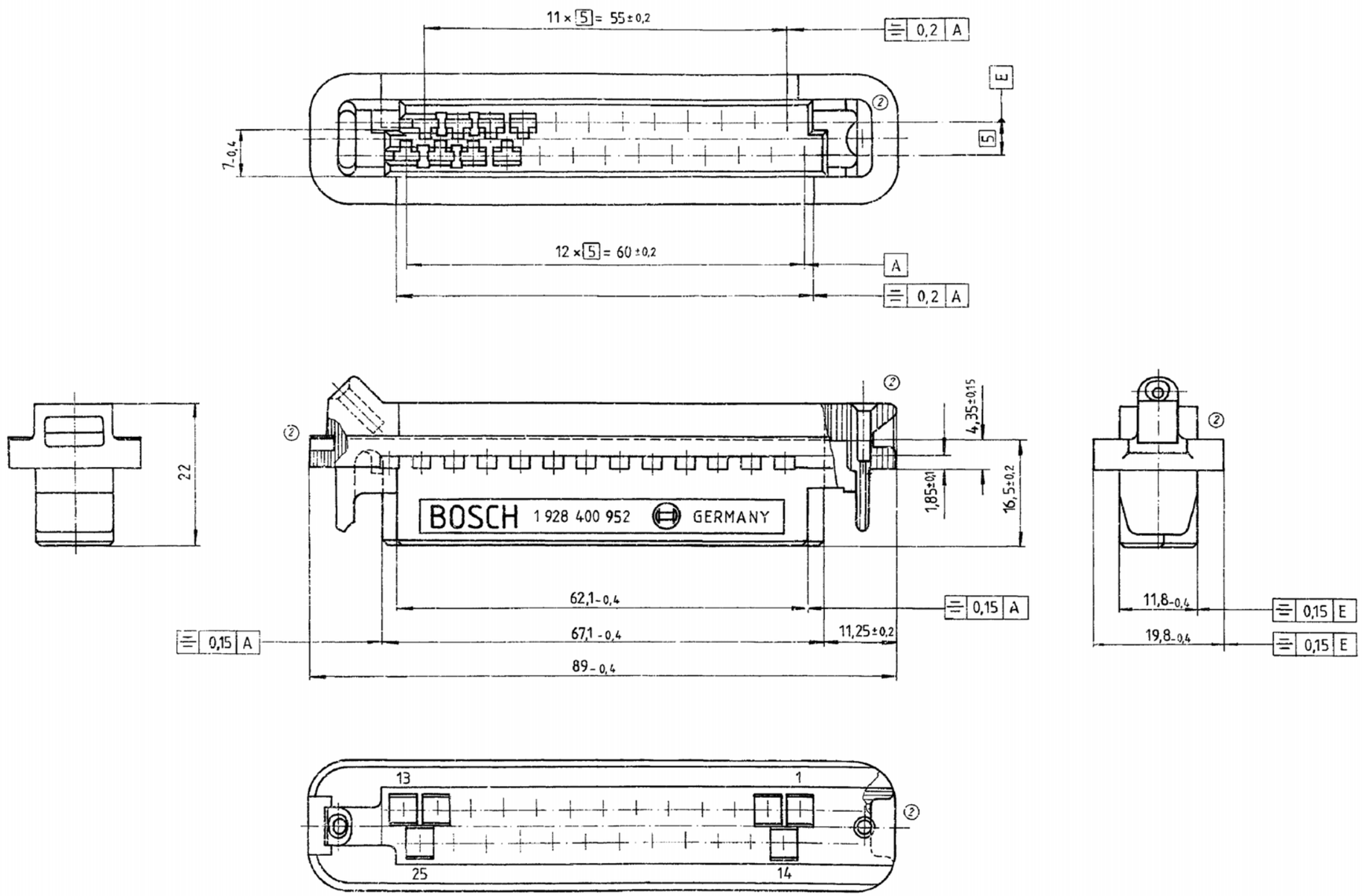

Stoff: PA 6.6 glasfaserverstärkt 50% GF
Farbe: schwarz

Nr.	Änderung	gez.	gültig	gepr.
(2)	Zeichnung überarbeitet	Bü	08.03.89	
(1)	Loch hinzu	Ke.	13.11.81	

Nicht tol. Maße/ ± 0,5 mm, ± 2 °
ISO E
Maßstab 2:1
Gewicht
Angebots-zeichnung
Nach außerhalb kein Umtausch/
Gr. St.
Datum/ 28.4.80
Name/
Benennung/ Kontaktträger
Orig. DIN A 2
Original: K9/EEG 1
ROBERT BOSCH GMBH STUTTGART
Nr./ C 280 208 194 A
Blatt
Ers. f./
Ers. d./

Entwurfs-Zchng.	Bestell-Nummer	Typ-Aufschrift
	1 928 400 952	

© Alle Rechte bei ROBERT BOSCH GMBH, auch für den Fall von Schutzrechtsanmeldungen. Jede Verfügungsbefugnis, wie Kopier- und Weitergaberecht, bei uns.

Weitere Fremdspr. AZ