D 928 001 55A

| Einhängung mit Kodierung Nr. | 1 | 2 | 3 | 4 | 5 | 6 | 7 | 8 | 8a | 9 | 10 | 11 | 12 |
|---|---|---|---|---|---|---|---|---|---|---|---|---|---|
| Motronic Kod. 1 - 12 gez. in Pfeilrichtung " Y " | 3.8 | 1.8 | 1.8, 3.5 | 3.8 ● | (5.9 ±0.2), (4 ±0.2) | | ● | ● | ● | 3.5 ● | | | ● |
| Bestell - Nr.: 1 928 ... | ... 402 021 | ... 402 022 | ... 402 023 | ... 402 024 | ... 402 025 | ... 402 026 | ... 402 027 | 402 028 | 403 323 | ... 402 029 | ... 402 030 | ... 402 031 | ... 402 032 |
| Kunden - Nr.: | | | | | | | | | | | | | |

| Einhängung mit Kodierung Nr. | 21 | 22 | 23 | 24 | 25 | 26 | 27 | 28 | 29 | 30 | 31 | 32 |
|---|---|---|---|---|---|---|---|---|---|---|---|---|
| ABS/R Kod. 21 - 32 gez. in Pfeilrichtung " Y " | 3.8 ● | 1.8, 3.5 ● | 1.8 ● | 3.8 | (4 ±0.2), (2.5 ±0.2) | | | | 3.5 | | | |
| Bestell - Nr.: | 1 928 402 198 | 1 928 402 199 | 1 928 402 200 | 1 928 402 201 | 1 928 402 202 | 1 928 402 203 | 1 928 402 204 | 1 928 402 205 | 1 928 402 206 | 1 928 402 207 | 1 928 402 208 | 1 928 402 209 |
| Kunden - Nr.: | | | | | | | | | | | | |

● ≙ WZ - Einsätze vorhanden

Einhängung ohne Kodierung

... 402 033

gültig für Motronic u. für ABS/R

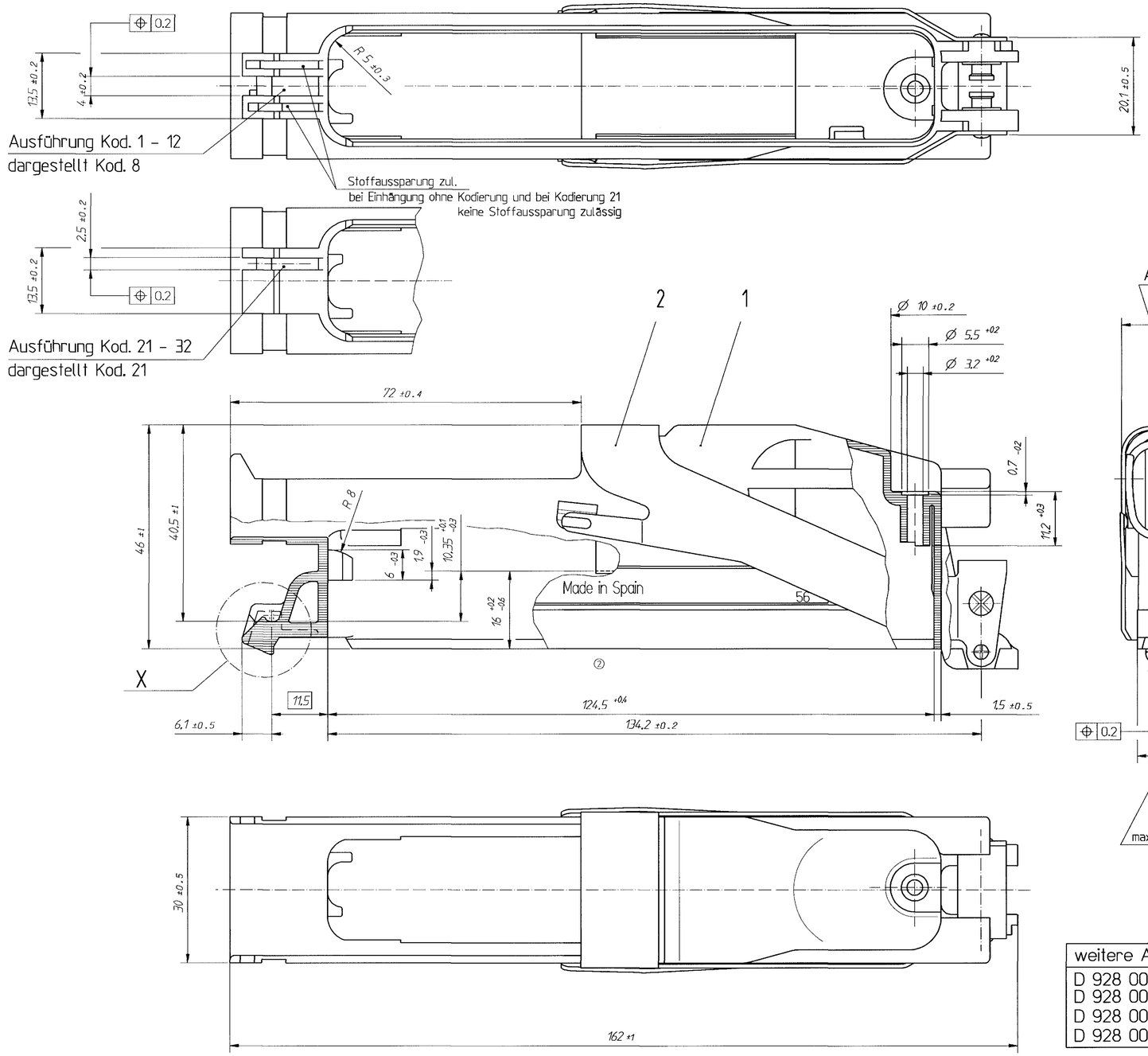


Stoffe: Spritzteil: PA 66 + GF 50
Farbe schwarz

Verriegelungshebel: hochlegierter Federstahl

gescannt

| Pos. | Stck | Benennung | Bestell-Nr. | Lieferer | Bemerkung |
|---|---|---|---|---|---|
| 2 | 1 | Verriegelungshebel | s. Kodierleiste | BOSCH - K3/VKE 9 | |
| 1 | 1 | Griffschale | | | |

EZ: 1 928 402 198 | CAD-Original | CADDS 4X | 0.0 | 10.05.2001 | CAD-Part : /usr2/2d/parts/d928001 55a

Nicht tol. Masse / ± 1 mm. ± 5 ° | ISO E | Massstab 2:1 (1:1, 5:1) | Gewicht

Angebots-zeichnung

Noch ausserhalb kein Umlausch /

| Nr. | Aenderung | gez. | gueltig | gepr. |
|---|---|---|---|---|
| 2 | Aufschrift | Rei | 10.05.2001 | Lz |
| 1 | Toleranz hinzu | Lz | 09.11.2000 | Lz |

| Gr. St. | | Datum / | Name / |
|---|---|---|---|
| | gz/ | 16.10.1995 | Se/Sa |
| | gp/ | 16.10.1995 | St |
| | gs/ | 16.10.1995 | Sth/ |

Original : K3/EVT2

Orig. DIN A 1

ROBERT BOSCH GMBH STUTTGART

CAD Ers. f. / A 928 402 021 v. 14.07.1995 / Ers. d. /

Benennung / Kabelabgang über Kodierung Form A

Griffschale (55 - 88 pol.)

vormontiert Kodierung 1 - 32

Nr. / D 928 001 55A | Blatt 1 | Bl. /

D 928 001 55A

weitere AZ's mit der gleichen Nr.

D 928 001 55A E
D 928 001 55A-005
D 928 001 55A-020 E
D 928 001 55A-014 F

© Alle Rechte bei ROBERT BOSCH GmbH, auch für den Fall von Schutzrechtsanmeldungen. Jede Verfügungsbefugnis, wie Kopier- und Weitergaberecht, bei uns.

Weitere Freimaßr. Zchngn.