D 280 208 781 A

## 2 polig Version 1

⊕ Maße gelten nur für Steckergehäuse 7polig

● Maße gelten nur für Steckergehäuse 2-3-4polig auf dieser Seite; für die Steckergehäuse 5-6-7polig gelten sie auf der anderen Seite.

⑥ 2pol. TKU: Y280 K02 011
Prüfdatenblatt: Y280 M02 011

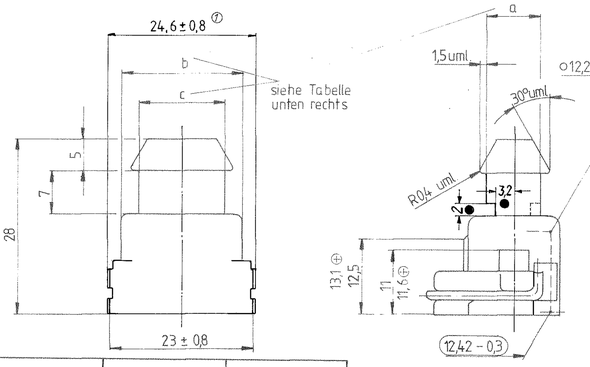


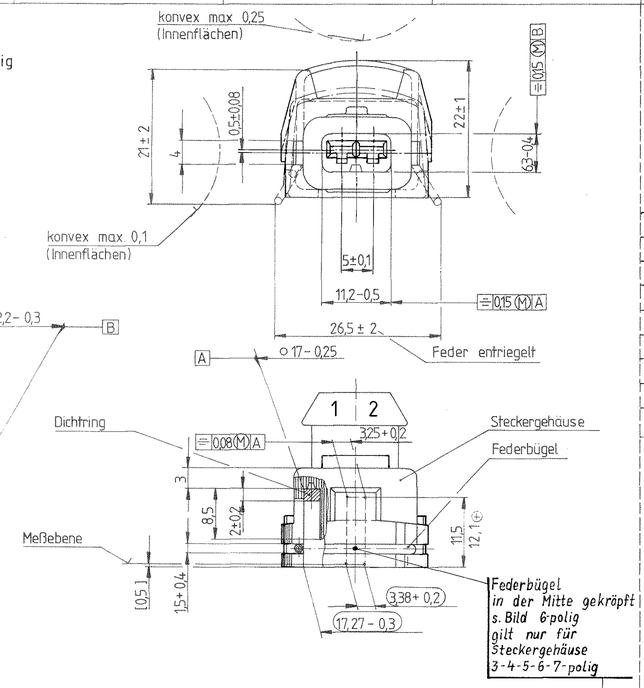


| | | |
|---|---|---|
| grün | 1 284 485 200 ③ | |
| grau | 1 284 485 199 ③ | |
| schwarz | 1 284 485 132 ② | |
| Farbe des Steckergehäuses | Bestellnummer * | |

Bestellnummer | Angebotszeichnung | Ausführung

Schutzkappen für alle 2-poligen Steckergehäuse

* für Steckergehäuse montiert, (bestehend aus Steckergehäuse, Dichtring, Federbügel)

## 2 polig Version 2

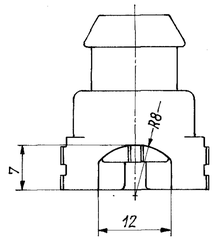


| | |
|---|---|
| braun | 1 284 485 172 ③ |
| blau | 1 284 485 170 ③ |
| grau | 1 284 485 168 ③ |
| weiß | 1 284 485 166 ③ |
| schwarz | 1 284 485 134 |
| Farbe des Steckergehäuses | Bestellnummer |

## 3 polig

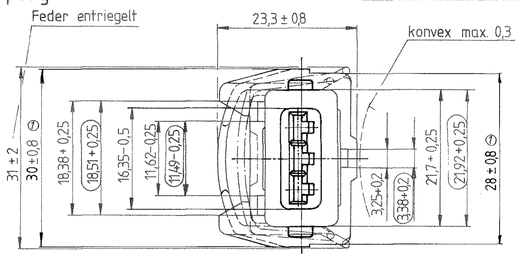


| | | | | |
|---|---|---|---|---|
| | | | hellgrün ⑤ | 1 284 485 227 |
| | | | grau | 1 284 485 174 |
| | | | schwarz ② | 1 284 485 136 |
| Bestellnummer | Angebotszeichnung | Ausführung | Farbe des Steckergehäuses | Bestellnummer |

Schutzkappe

## 4 polig

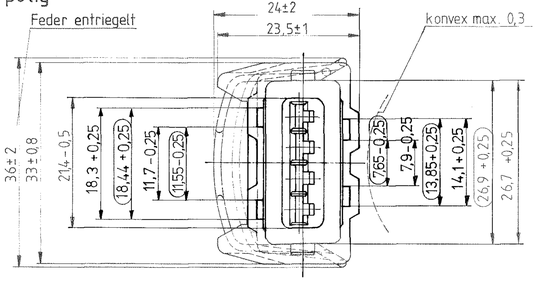


| | | | | |
|---|---|---|---|---|
| | | | schwarz | 1284485 ... |
| Bestellnummer | Angebotszeichnung | Ausführung | Farbe des Steckergehäuses | Bestellnummer |

Schutzkappe

## 5 polig

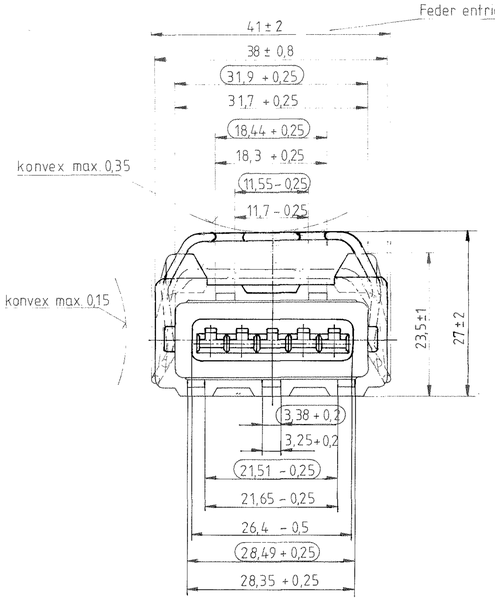


9

| | | | | |
|---|---|---|---|---|
| | | | blau | 1 284 485 229 ⑧ |
| | | | grau | 1 284 485 215 ③ |
| | | | schwarz | 1 284 485 138 ② |
| Bestellnummer | Angebotszeichnung | Ausführung | Farbe des Steckergehäuses | Bestellnummer |

Schutzkappe

## 6 polig

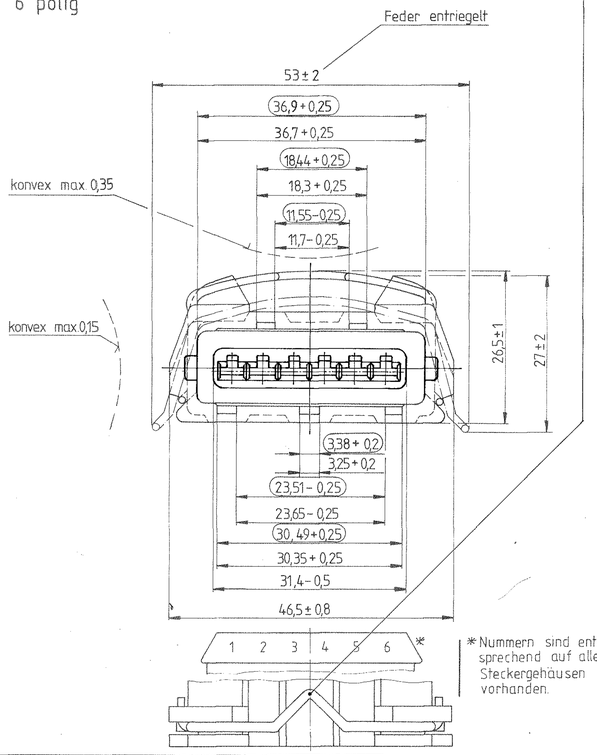


* Nummern sind entsprechend auf allen Steckergehäusen vorhanden.

| | | | | |
|---|---|---|---|---|
| | | | schwarz | 1 284 485 ... |
| Bestellnummer | Angebotszeichnung | Ausführung | Farbe des Steckergehäuses | Bestellnummer |

Schutzkappe

## 7 polig

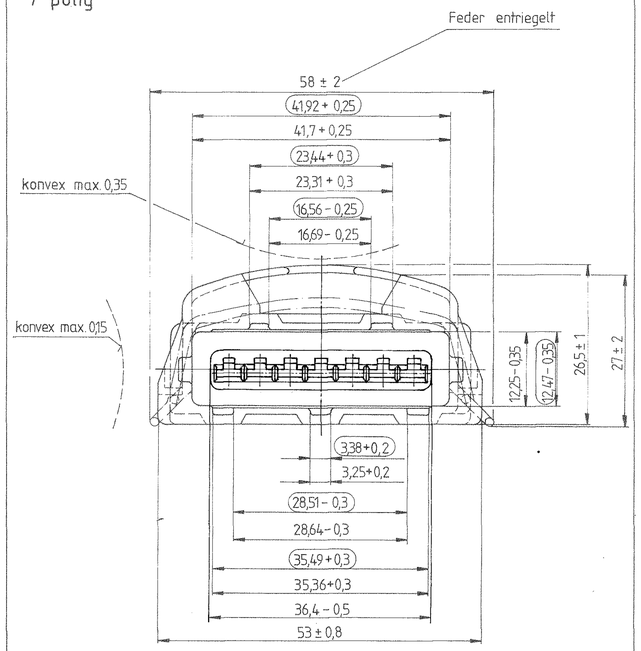


| | | | | |
|---|---|---|---|---|
| | | | schwarz | 1 284 485 ... |
| Bestellnummer | Angebotszeichnung | Ausführung | Farbe des Steckergehäuses | Bestellnummer |

Schutzkappe

Kammermaße für elektrischen Kontakt: Y 261 A 20 429 A ⑥

Sinngemäß fehlende Maße und Angaben bei den einzelnen Steckergehäusen gelten wie bei 2 - poligem Steckergehäuse, Version 1 aufgeführt.

Elektr. Kontakt: Bronze
(Kontaktfeder)

| | Drahtbereich | Bestell - Nummer ohne Stahlzusatzfeder Fa. Molex | Fa. AMP | mit Stahlzusatzfeder Fa. AMP * |
|---|---|---|---|---|
| | 0,5 - 1,5 mm² | 90 020-0102 | 925 590-2 | 927 775 - 3 |
| | 1,0 - 2,5 mm² | 90 020-0302 | 925 595-2 | 927 773 - 3 |
| * reduzierte Isolationsdicke | *0,5 - 1,5 mm² | 90 020 020 2 | 927 845-2 | 927 771 - 3 |
| | *1,0 - 2,5 mm² | 90 020 040 2 | 927 856-2 | 927 768 - 3 |

Stoffe:
Steckergehäuse: PA6 mit 28 ... 37%GF (Farben siehe Tabellen)
Dichtring: Weichgummi (Shore - A - Härte: 40 ± 5) ④
Federbügel: Hochlegierter Federstahl

○ = So gekennzeichnete Maße und ihre Kontrollmaße werden nur in der Nähe der Ecken gemessen. Zusätzlich zur Maßtoleranz ist ein maximales konvexes Einfallen zulässig.

(.....) = Kontrollmaß (Entformschrägen berücksichtigt) auf Meßebene

[.....] = Hilfsmaß

Bei Festlegung des Einbauortes des entsprechenden Aggregates oder Gerätes.
Platzbedarf für Entriegelungsbewegung der Feder berücksichtigen.

| | a | b | c |
|---|---|---|---|
| 7-polig | 11 ± 0,3 | 45 ± 0,5 | 39 |
| 6-polig | 11 ± 0,3 | 40 ± 0,5 | 34 |
| 5-polig | 10 ± 0,3 | 35 ± 0,5 | 29 |
| 4-polig | 10 ± 0,3 | 30 ± 0,5 | 24 |
| 3-polig | 9 ± 0,3 | 25 ± 0,5 | 19 |
| 2-polig | 9 ± 0,3 | 20 ± 0,5 | 14 |

3-7pol. TKU: Y280 K02 016, ...020
⑥ Prüfdatenblatt: Y280 M02 016, ...020

| Nr | Änderung | gez | gültig | gepr |
|---|---|---|---|---|
| ⑨ | 5-polig bildlich richtig gestellt | Le | 05.04.00 | Pe |
| 8 | Best. Nr. 5-pol. nachgetr. | Ke | 03.02.92 | Le |
| 7 | Tab. erweitert um AMP** | Sch | 10.9.87 | |
| 6 | Tab. elektr. Kontakt erweitert | Sch | 17.8.87 | |
| 5 | Best.-Nr. 3pol. nachgetr. | Sch | 6.8.87 | |
| (4) | Shore-Härte, TKU | Sch | 11.9.86 | Hß |
| (3) | Nummern, Kontakte nachgetr. | | 3.9.85* | Hß |
| (2) | Nummern, Tol. nachgetr. | | 9.7.84 | Hß |
| (1) | 2-u. 3pol. Stecker verbr. | Hß | 25.5.83 | |

D 280 208 781 A

Nicht tol. Maße/ ② ± 0,5 mm, ± 2,5

Maßstab 2:1 | Gewicht

Angebotszeichnung

Gr St. | Benennung/ Steckergehäuse montiert 2-7 polig (Handentriegelung)

28.3.83 Wan/Fr/Bt/ Hß
29.3.83 Hß
30.3.83

Ong. DIN A1 | Original K3/EVT2

ROBERT BOSCH GMBH STUTTGART

Nr/ D 280 208 781 A

Ers. f/ | Ers. d/

Weiterer Normsatz AZ

Alle Rechte nach DIN 34 beim Ersteller und nach DIN 4895 beim Empfänger. Jede Verwendung, Weitergabe und Vervielfältigung bedarf unserer ausdrücklichen Genehmigung.