Gleichstrommotoren ohne Getriebe

# CPB | 24 V 87,2 W

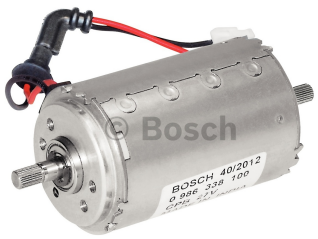


## Technische Daten

| | | |
|---|---|---|
| Bestellnummer | | **0 986 338 100** |
| Nennspannung | $U_N$ | 24 V |
| Nennleistung | $P_N$ | 87,2 W |
| Nennstrom | $I_N$ | 5 A |
| Nenndrehzahl | $n_N$ | 3700 $min^{-1}$ |
| Nenndrehmoment | $M_N$ | 22,5 Ncm |
| Anzugsdrehmoment | $M_A$ | 150 Ncm |
| Drehrichtung | | L/R |
| Betriebsart | | S 1 |
| Schutzart | | IP 44 |
| Gewicht | | ca. 0,80 kg |
| Rechtslauf | | I an (+) II an (-) |
| Linkslauf | | I an (-) II an (+) |

## Kennlinie

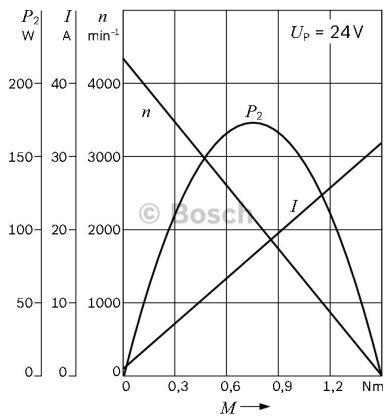


## Anschlussbild

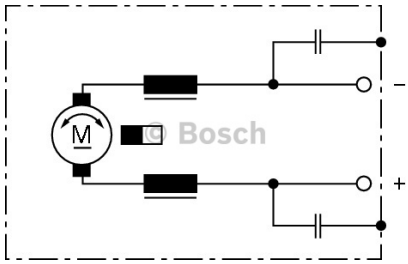


## Maßzeichnung

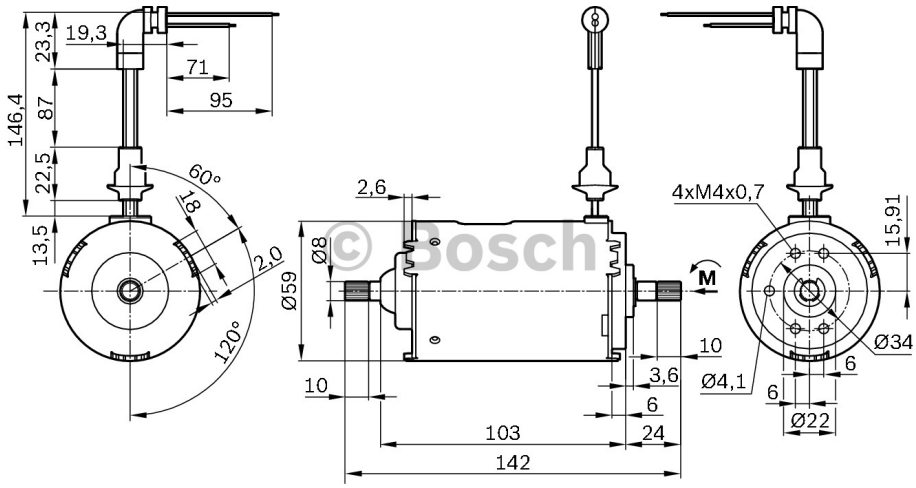


Robert Bosch GmbH
Automotive Aftermarket
Postfach 410960
76225 Karlsruhe
Deutschland

contact.i.business@de.bosch.com
www.bosch-elektromotoren.de

BOSCH
Technik fürs Leben