D 928 000 71A

Einhängung mit Kodierung Nr.	1	2	3	4	5	6	7	8	9	10	11	12	Einhängung ohne Kodierung
gez. in Pfeilrichtung " Y "	●	●	●	● 5.4	●			●	●	●		●	●
Bestell - Nr.: 1 928 401 ...	... 382 ③	... 381	... 380	... 379	... 386	... 385	... 384	... 383	... 390	... 389	... 388	... 387	...
Kunden - Nr.:													

● = Werkzeugwechseleinsatz vorhanden

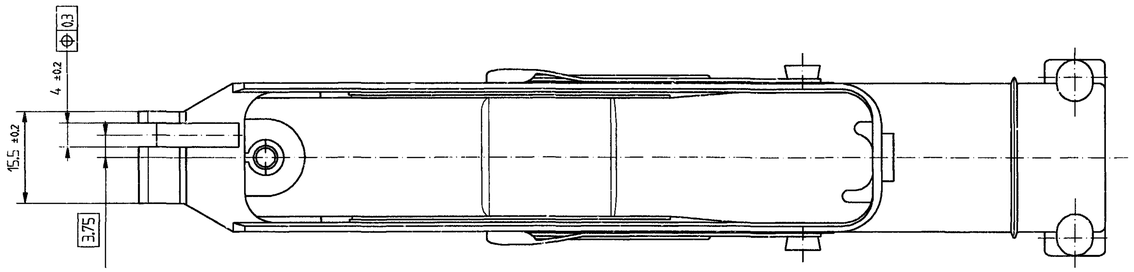

M 1:1

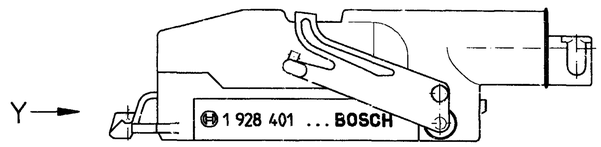

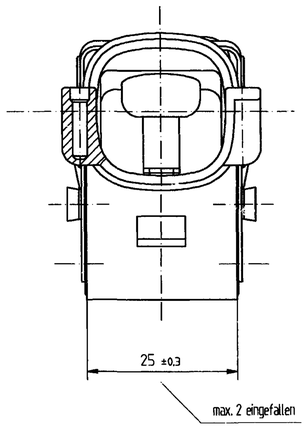

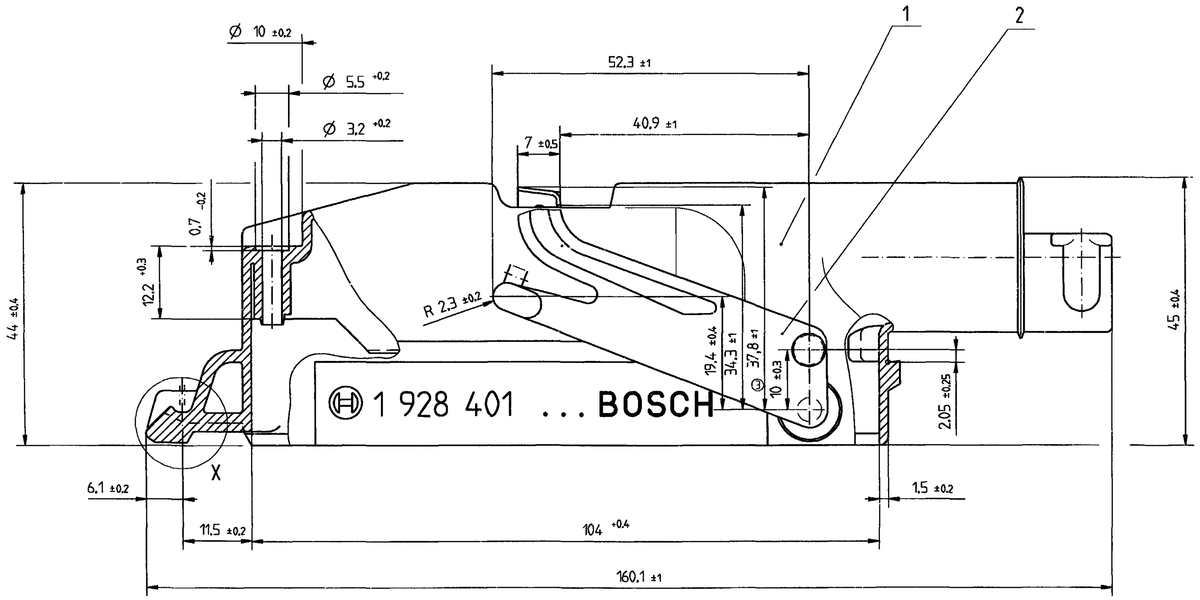

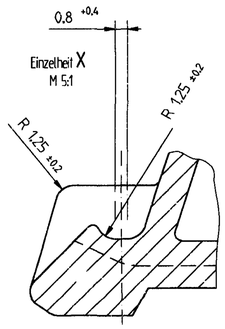

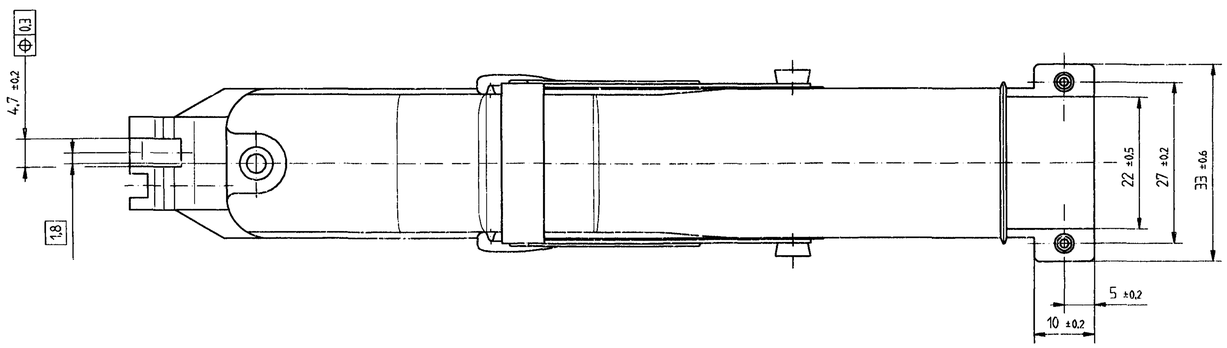

weitere AZ' s mit der gleichen Nr.
D 928 000 71A-014 F
D 928 000 71A E

Griffschale Stoff: PA66 GF50
Farbe: schwarz

Verriegellungshebel Stoff: X 12 Cr Ni 17 7/ Bolzen: X10 Cr Ni S 18 9

Pos.	Stck	Benennung	Bestell-Nr.	Lieferer	Bemerkung
2	1	Verriegelungshebel	s. Kodierleiste	BOSCH - K3-MK/VKE3 ③	
1	1	Griffschale			

EZ: | CAD-Original | CADOS 4X | 040 | 25.05.1999 | CAD-Part : /usr2/2d/parts/d92800071a

Nicht tol. Masse / ± mm, ± °

GO E

Massstab 2:1 (5:1, 1:1) | Gewicht

Angebots-zeichnung

Nach ausserhalb kein Umtausch /

Nr.	Aenderung	gez.	gueltig	gepr.
3	Überarbeitet	Al	25.05.1999	Al
2	Überarbeitet	Se	14.06.1996	Sa
1	Toleranzen berichtigt	Se	23.02.1996	

D 928 000 71A

Gr. St.		Datum /	Name /
	gz/	20.11.1995	Se/Sa
	gn/	20.11.1995	St/
	ge/	20.11.1995	Sth/

Orig. DIN A 1

Original : K3-MK/SVT2-Wa

ROBERT BOSCH GmbH STUTTGART

(CAD) Ers. f. / A 928 000 71A v. 17.01.1992 | Ers. d. /

Benennung / Griffschale (55 pol) vormontiert Form B

Nr. / D 928 000 71 A | Blatt | Bl. /

© Alle Rechte bei ROBERT BOSCH GmbH, auch für den Fall von Schutzrechtsanmeldungen. Jede Verfügungsbefugnis, wie Kopier- und Weitergaberecht, bei uns.

Walzwerkstoffe: Zzvgl.

F E